KP-R-1 Kunststoff

Verbundschachtdeckel und Rahmen

BELASTUNGSKLASSE
BIS ZU D400
NORM EN-124

Material:
- Verbundswerkstoff

Eigenschaften:
- korrosionsbeständig
- hohe Belastung
- einfach zu bedienen
- nicht leitend
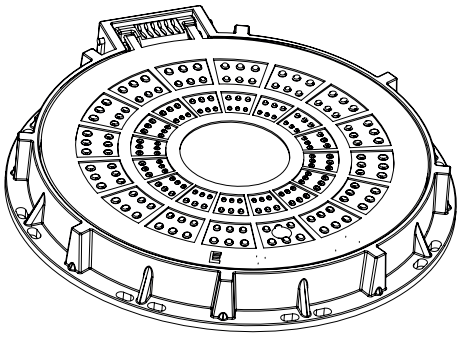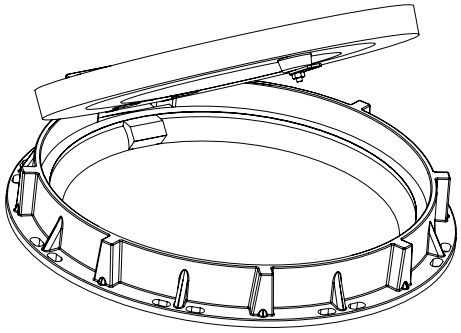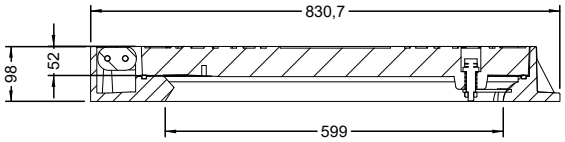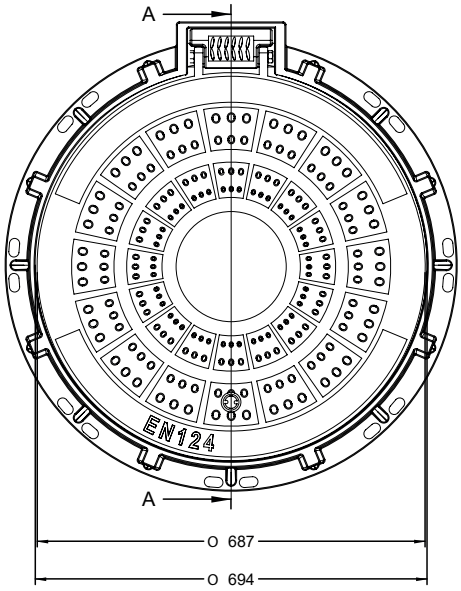
Art.-Nr.	Aussenbreite (in mm)	Aussenlänge (in mm)	Höhe (in mm)	Abstandsmass (in mm)	Aussendurchmesser (in mm)
KP-R-1	-	-	100	600	805